KROSSING ROTANTE 33x33 cm Istruzioni / Instructions

KRIPTONITE

COMPONENTI / COMPONENTS

Ⓐ Top
Top

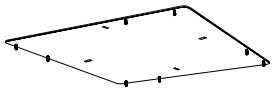

Ⓑ Base
base

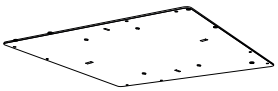

Ⓒ Ghiera Rotante
Revolving ring

Ⓓ Pannelli intermedi
Middle shelves

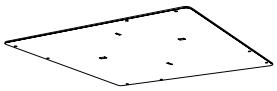

Ⓔ Divisorio
Dividings

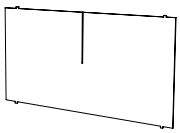

Ⓕ Tubetti
Tubes

Ⓖ Viti senza testa
Headless screws

Ⓜ Dadi
Nut

Ⓗ Viti con testa svasata Ø4x8
Screws with countersunk head Ø4x8

Ⓘ Viti con testa Bombata Ø4x8
Screws with pan head Ø4x8

Ⓛ Viti con testa svasata Ø4x14
Screws with countersunk head Ø4x14

COSA HAI BISOGNO / REQUIRED TOOLS

1 Avvitare i tubetti al top
Fix tubes to the top shelf

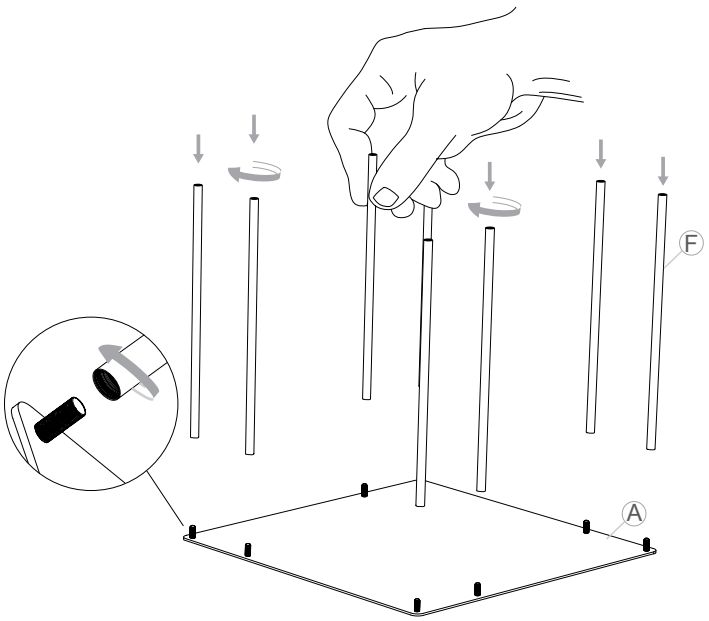

2 Inserire i divisori, disponendoli al centro del pannello superiore
Place dividings in the middle of the top shelf.

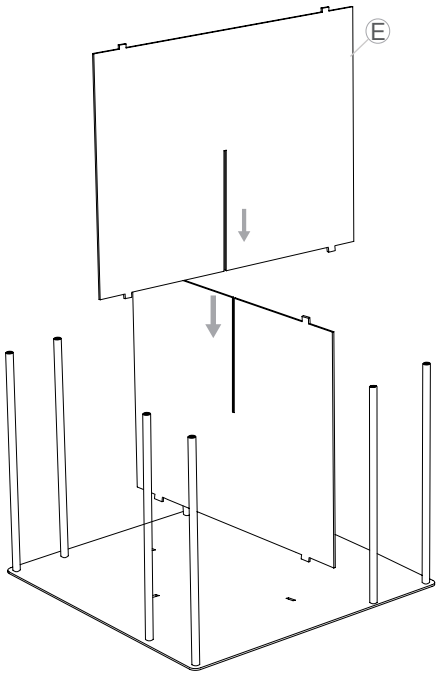

3 Incastrare il pannello intermedio ai divisori.
Avvitare le viti senza testa ai tubetti, non serrare a fondo.
Fit the middle shelf to the dividings, screw the headless screws to the tubes, not fully tighten.

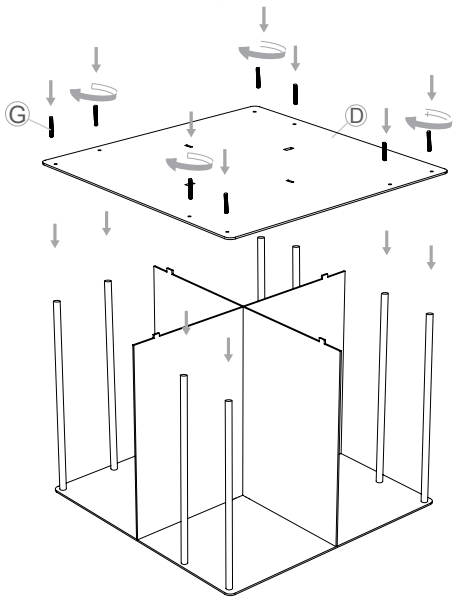

4 Per i moduli successivi ripetere i passaggi 1, 2 e 3.
For all additional modules go on as from step 01-02-03

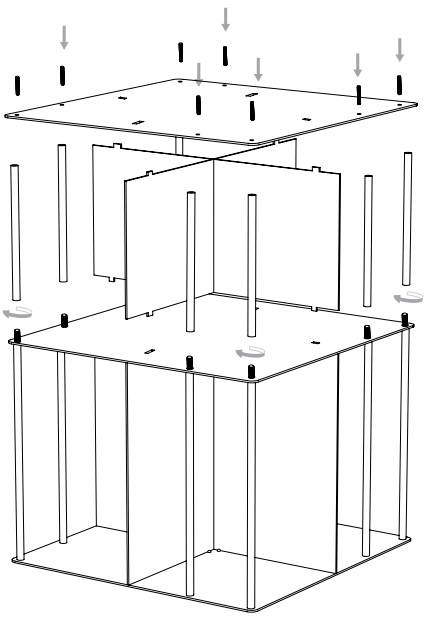

5 Individuare il lato superiore della base, cioè quello con 4 fori svasati sui lati (Fig.1), e posizionarlo rivolto verso l'alto. Fissare la base ai tubetti avvitando le viti con la testa svasata ai fori svasati e chiudendo i fori restanti con le viti a testa bombata.

Identify the upper side of the base, that is the one with 4 holes flared sides (Fig.1), and place it facing upwards. Fix the base to the tube by tightening the screws with countersunk head with countersunk holes and closing the remaining holes with the domed screws.

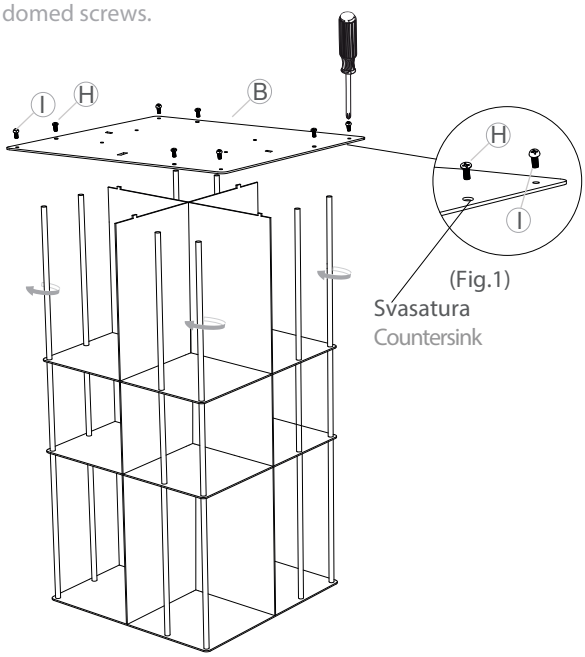

(Fig.1)
Svasatura
Countersink

6 Fissare la ghiera girevole alla base, utilizzando le viti con testa svasata (L), prima di fissare ogni singola vite, si consiglia di avvitarle per metà tutte e quattro, chiudere con i dadi in dotazione.

Fix the rotating ring to the base, using the screws countersunk head (L), before fixing every single screw, it is recommended screw for half of all four, close with the nuts.

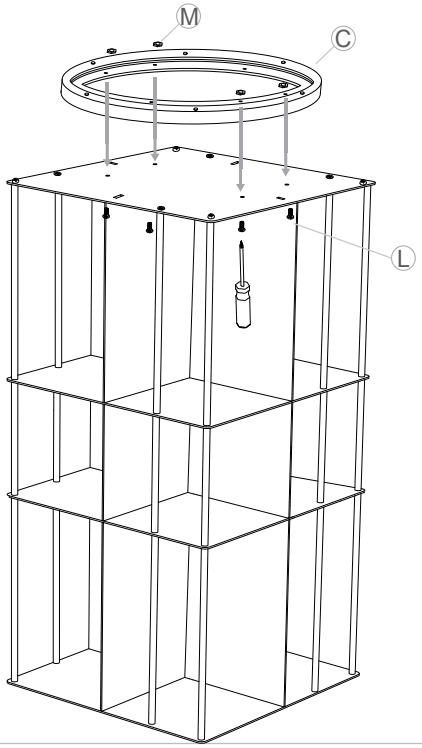

7 Girare la struttura.
Turn the structure upside-down.

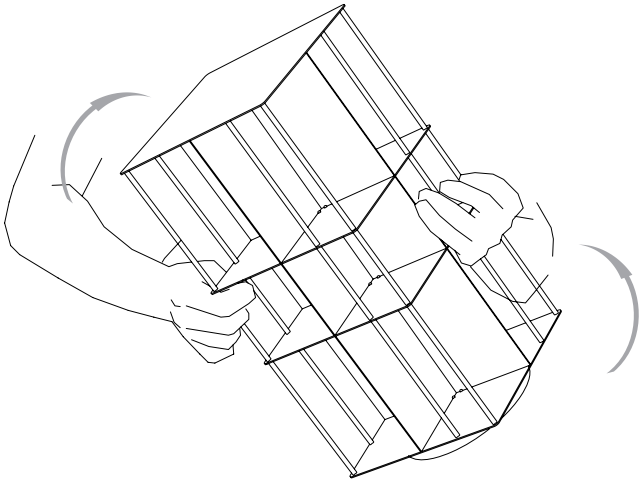

MODULI AGGIUNTIVI
E' possibile ampliare la struttura, acquistando moduli aggiuntivi. Basterà svitare il piano con la ghiera e ripetere le operazioni partendo dal punto 2.

ADDITIONAL MODULE
It is possible to buy additional shelves in order to widen the structure. Simply unscrew the shelf with the ring and repeat steps starting from point 2.

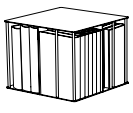

Cd: 56
Dvd: 44
Libri/ Books: 32

Panno umido, sapone neutro.
Damp cloth, mild soap.

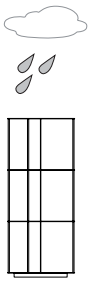

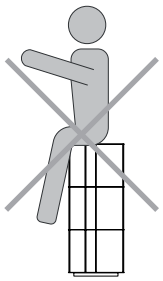

NO

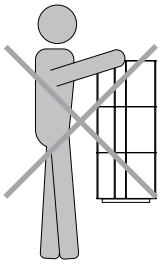

NO

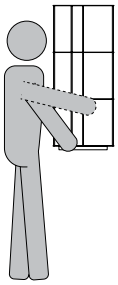

OK

KROSSING ROTANTE 50x50 cm Istruzioni /Instructions KRIPTONITE

COMPONENTI / COMPONENTS

Ⓐ Top
Top

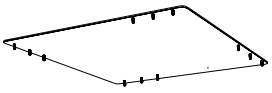

Ⓑ Base Rotante
Revolving base

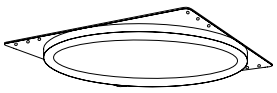

Ⓒ Pannelli intermedi
Middle shelves

Ⓓ Divisorio
Dividings

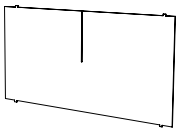

Ⓔ Tubetti
Tubes

Ⓕ Viti senza testa
Headless screws

Ⓖ Viti con testa bombata
Screws with pan head

COSA HAI BISOGNO / REQUIRED TOOLS

1 Avvitare i tubetti al top
Fix tubes to the top shelf

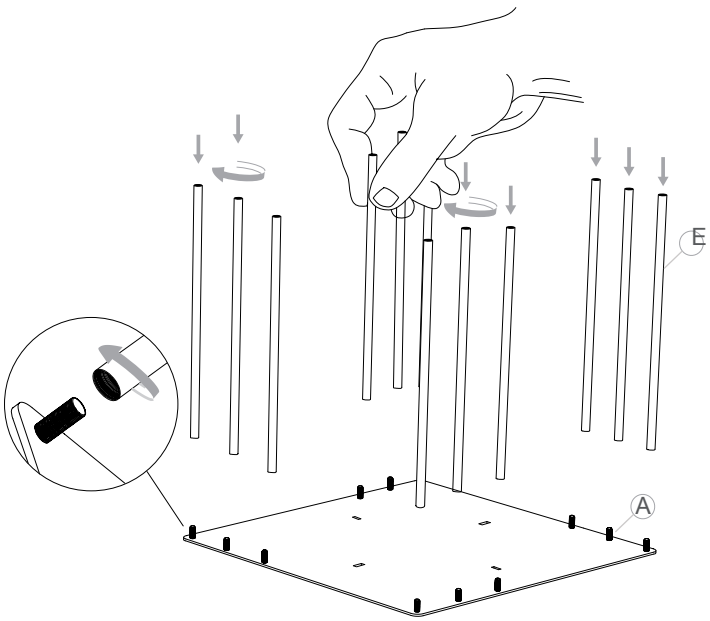

2 Inserire i divisori, disponendoli al centro del pannello superiore
Place dividings in the middle of the top shelf.

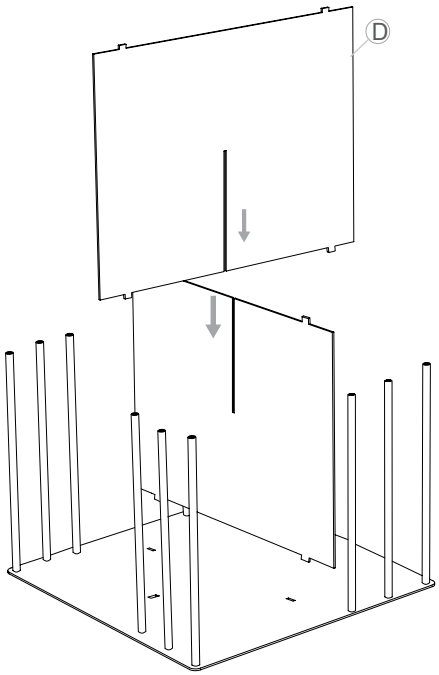

3 Incastrare il pannello intermedio ai divisori. Avvitare le viti senza testa ai tubetti senza serrare a fondo
Fit in middle shelf on dividings, insert tangs in shelf holes. Fix slotted grub screws

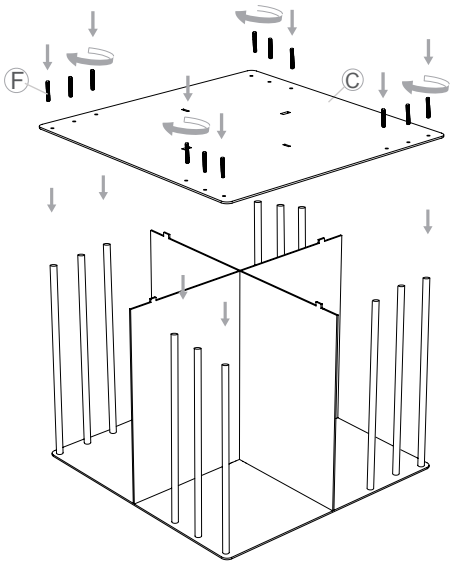

4 Fissare la base rotante ai tubetti, utilizzando le viti con testa a croce in dotazione
Fix tubes to the revolving base shelf with screws

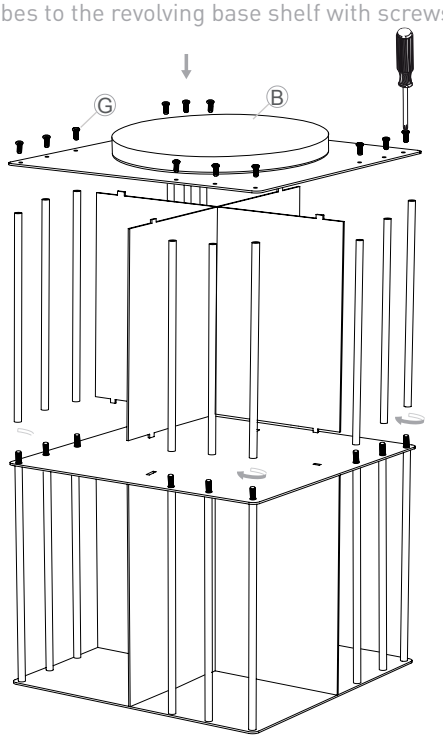

5 Girare la struttura
Turn the structure upside-down

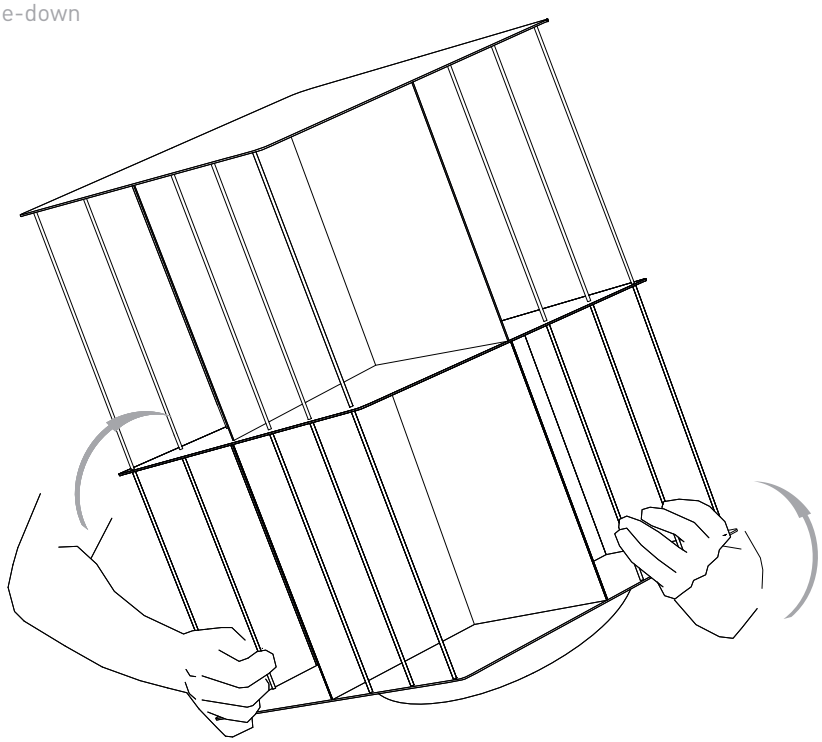

STRUTTURA h33 cm
In caso di un solo modulo saltare il punto 3.

System h33 cm
If you have single module, skip the step nr. 3

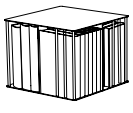

Riviste/Magazines: 56

Panno umido,
sapone neutro.
Damp cloth,
mild soap.

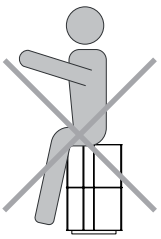

NO

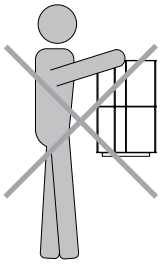

NO

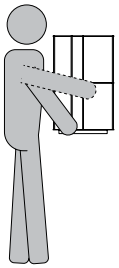

OK